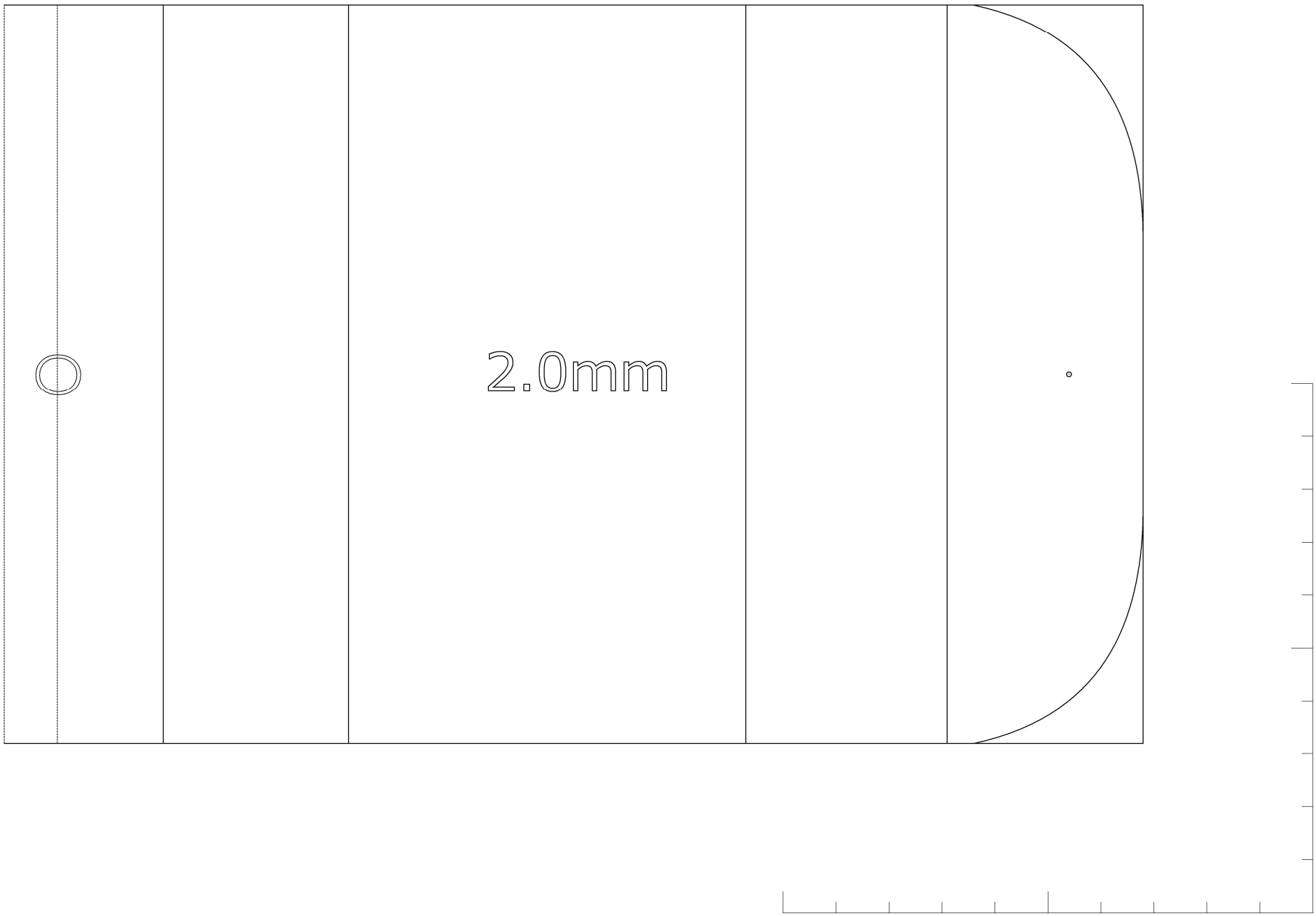
2.0mm

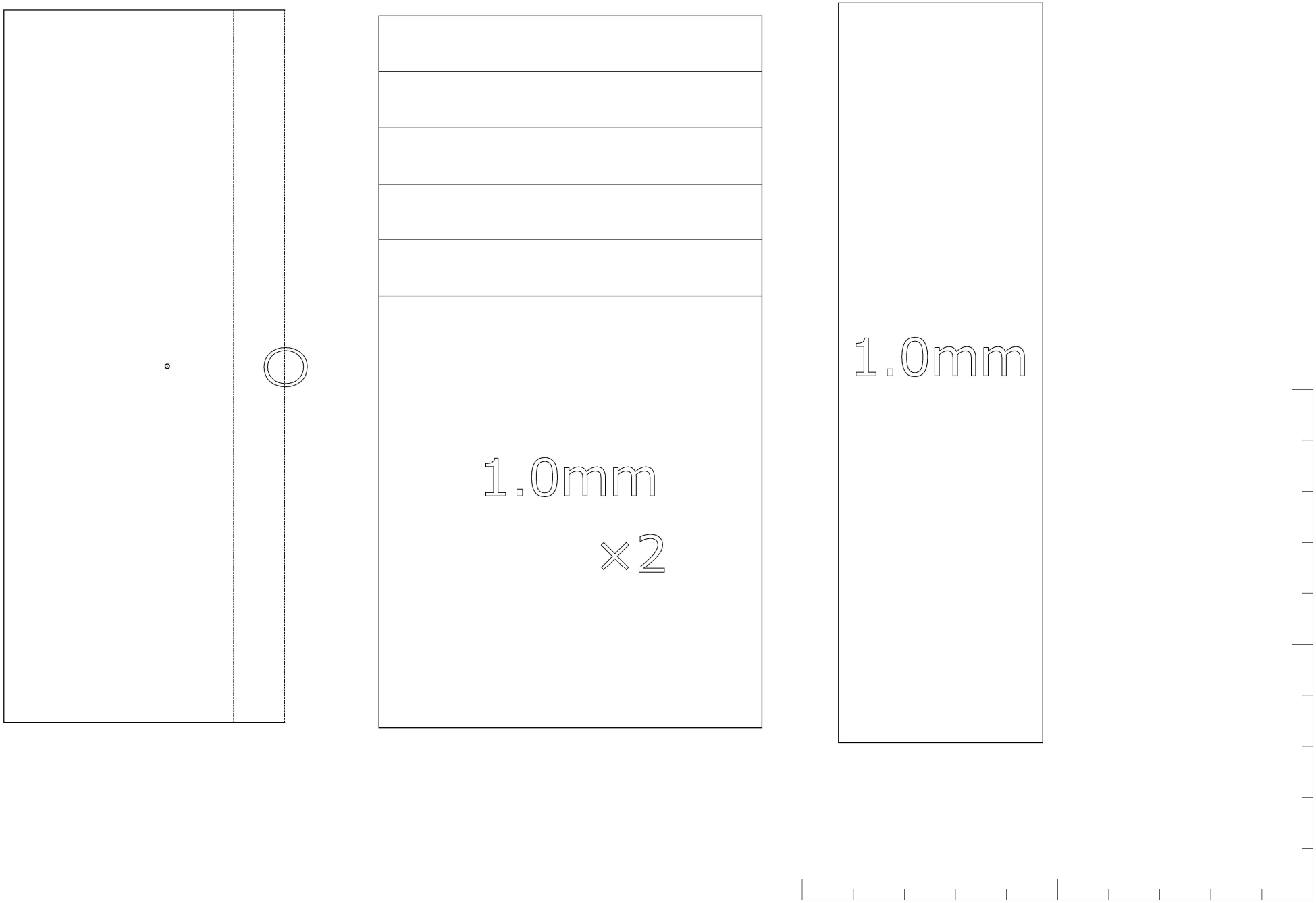
1.0mm
×2
1.0mm

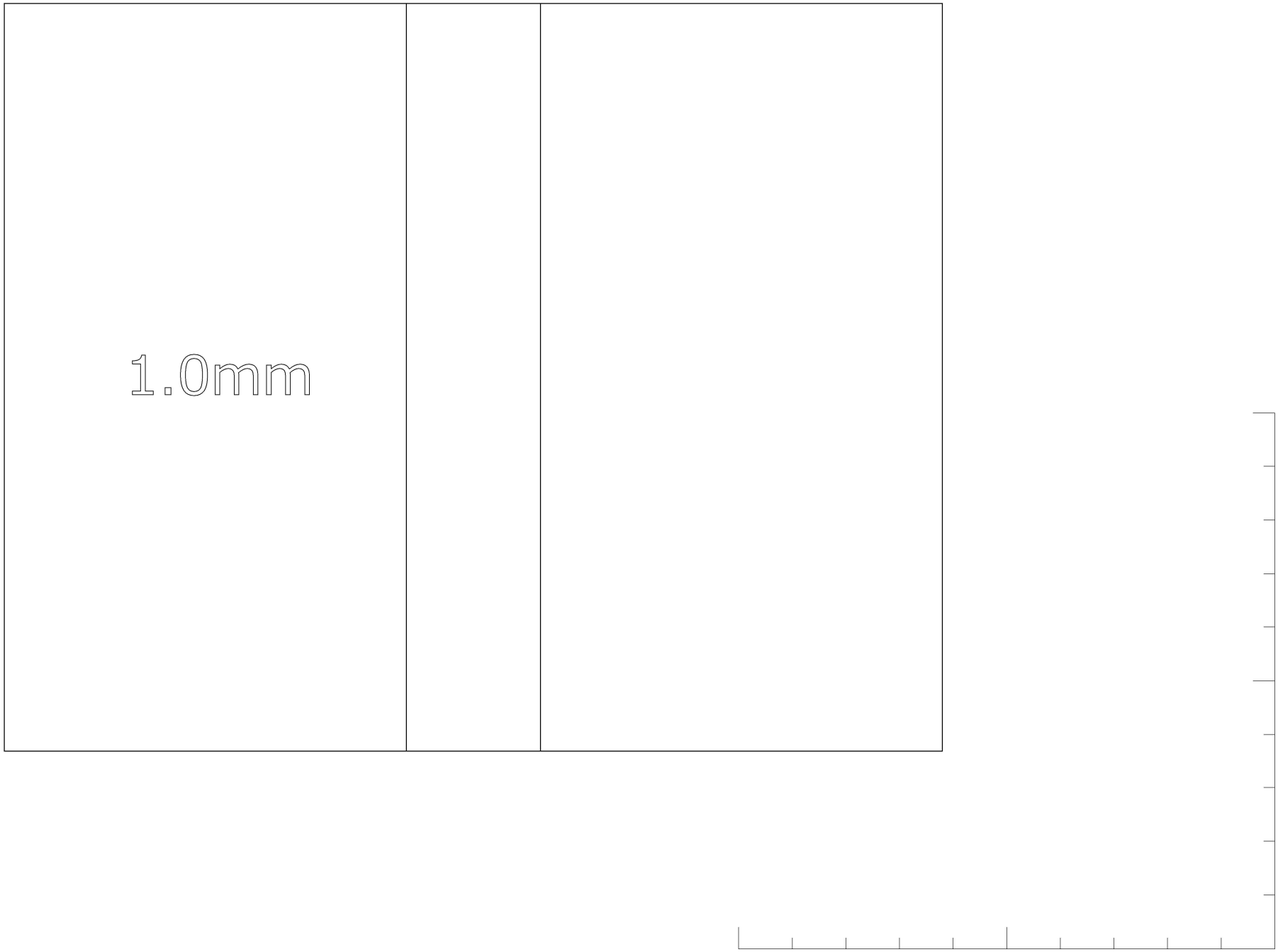
1.0mm

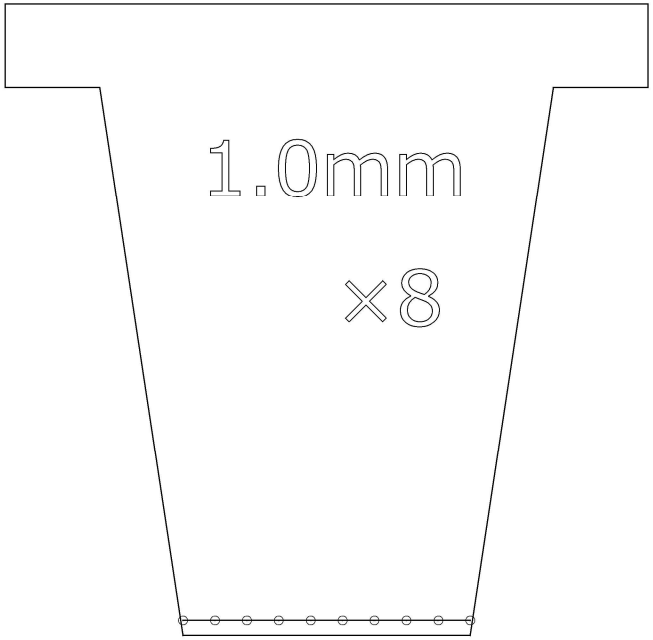
1.0mm
×8

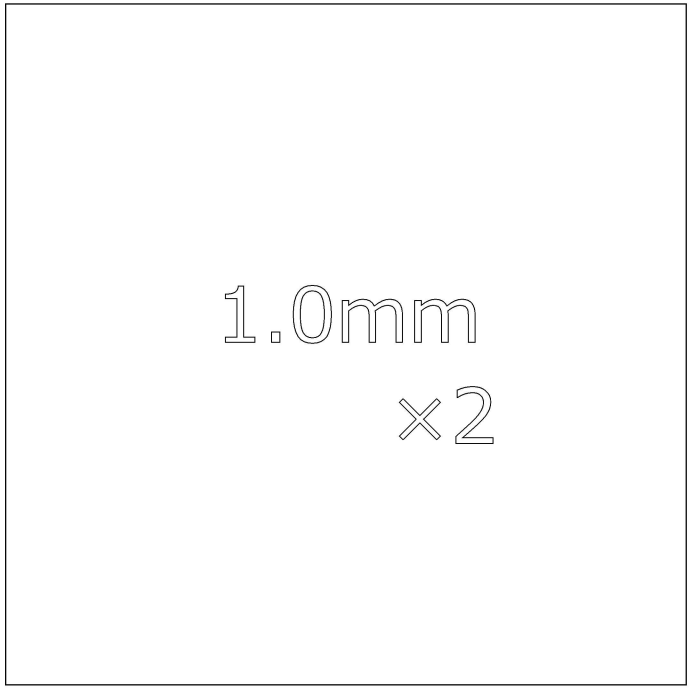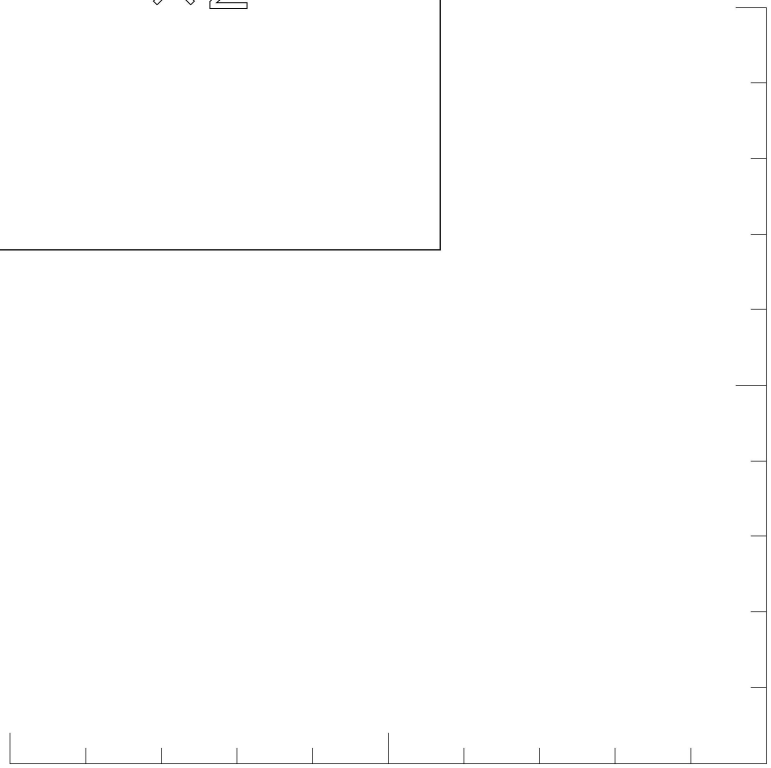
1.0mm
×2