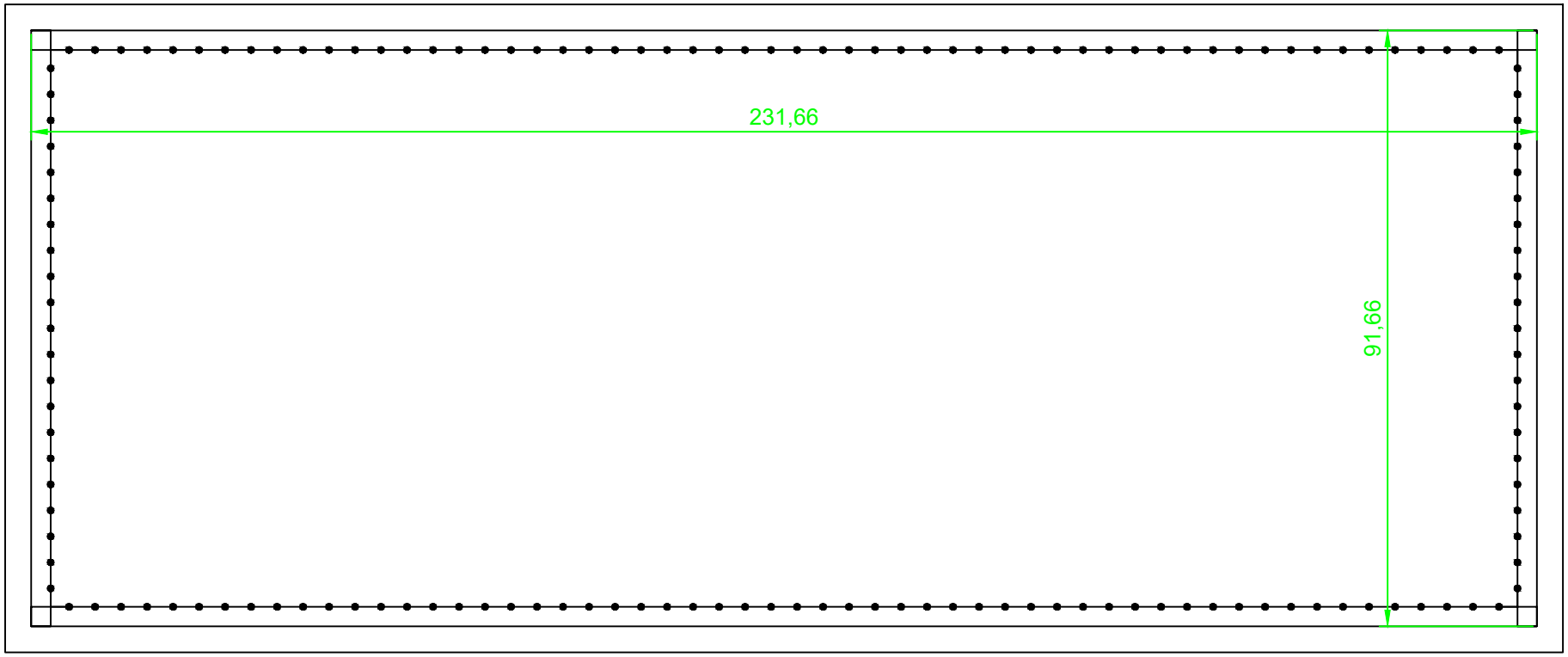
231,66
91,66

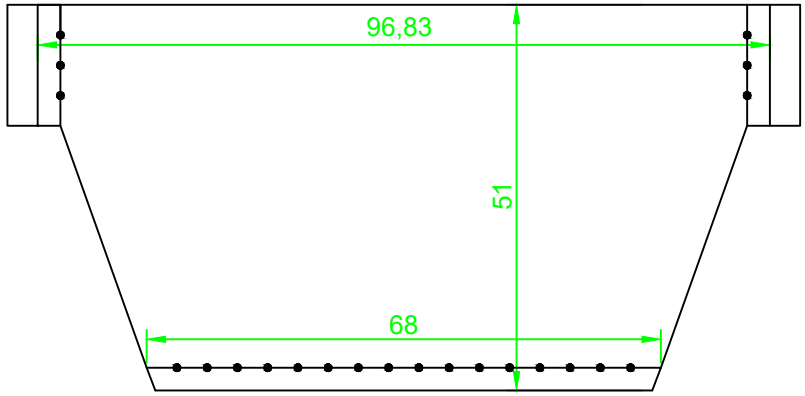
96,83
51
68

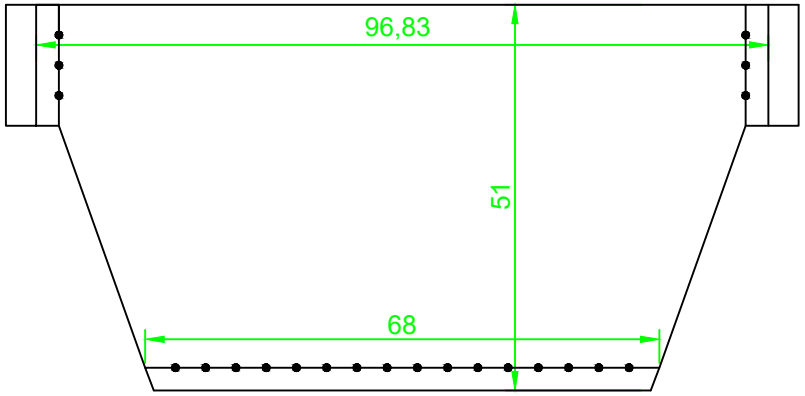
96,83
51
68