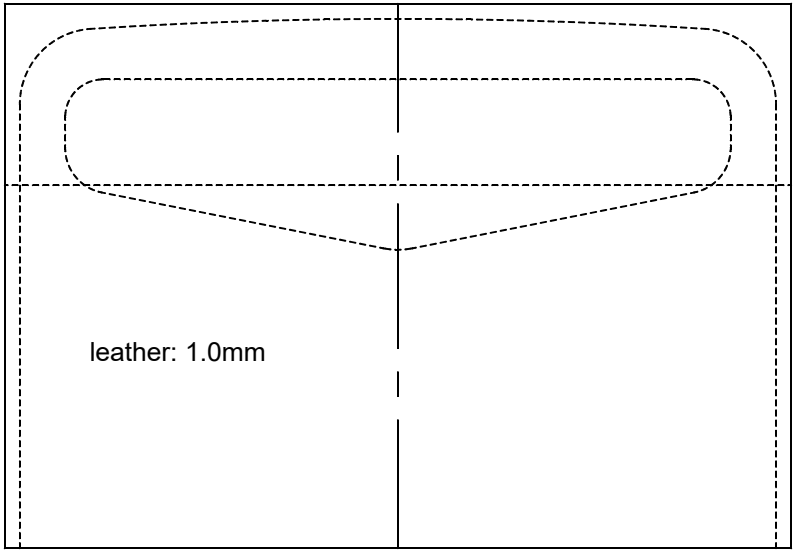

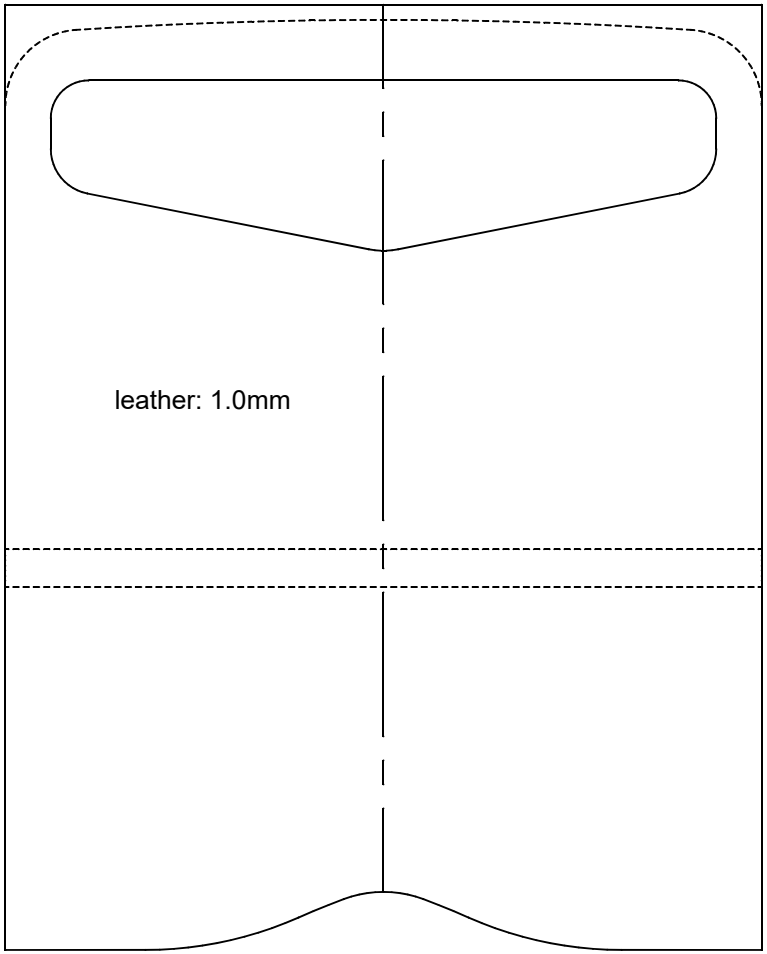

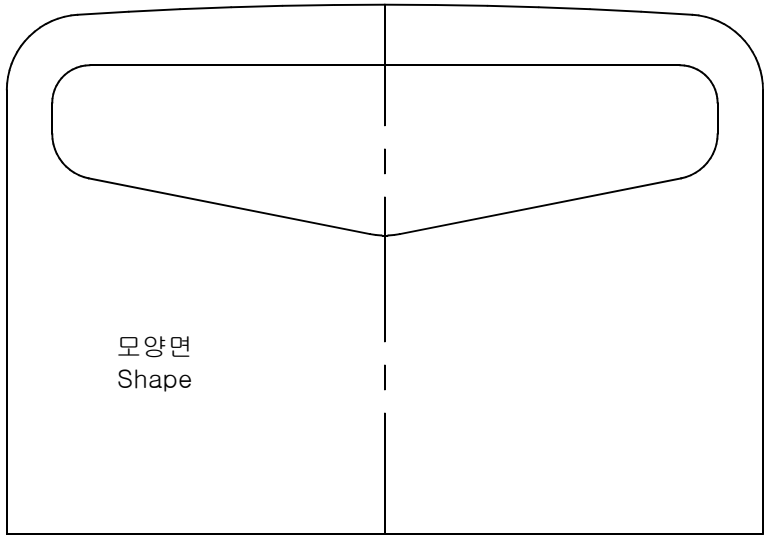

개인적인 용도로만 사용 가능하며, 재배포및 상업적 사용은 불가합니다.
Please use the PDF pattern for a personal work. Do not use for commercial purposes.

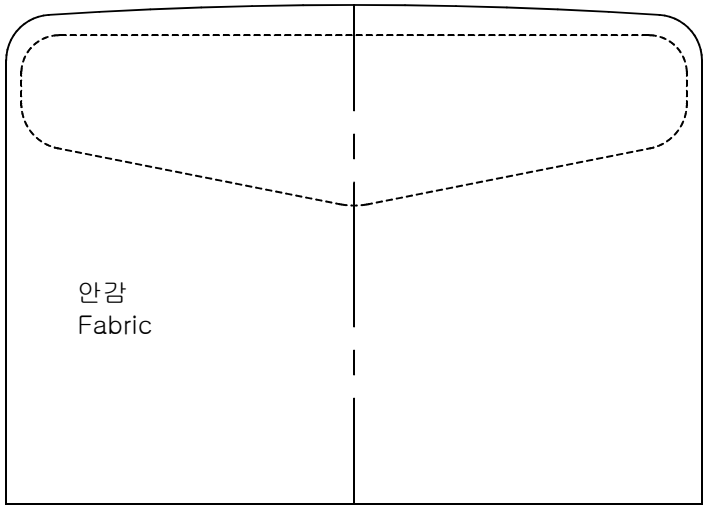

개인적인 용도로만 사용 가능하며, 재배포및 상업적 사용은 불가합니다.
Please use the PDF pattern for a personal work. Do not use for commercial purposes.