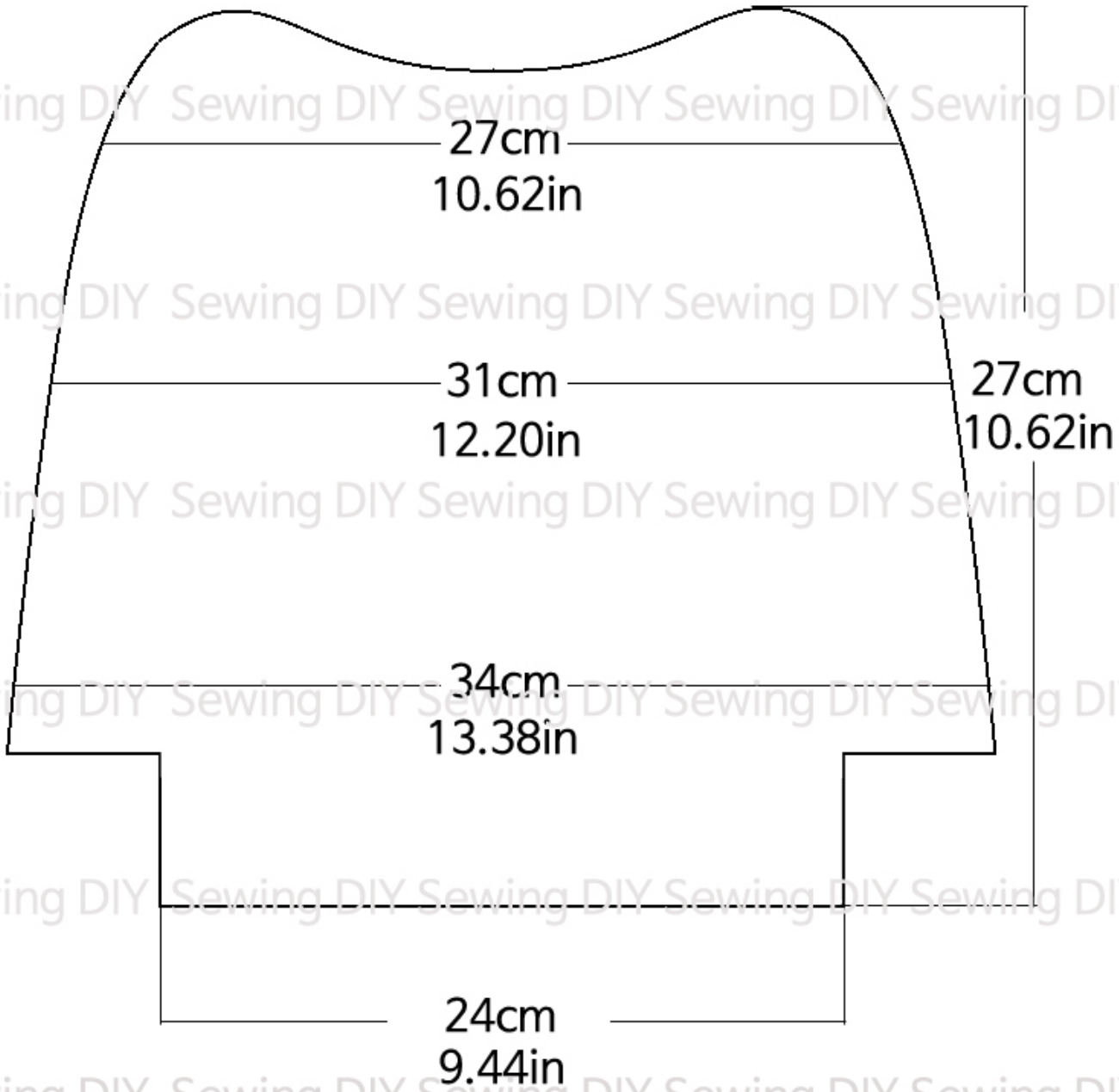

Sewing DIY Sewing DIY Sewing DIY Sewing DIY Sewing DIY