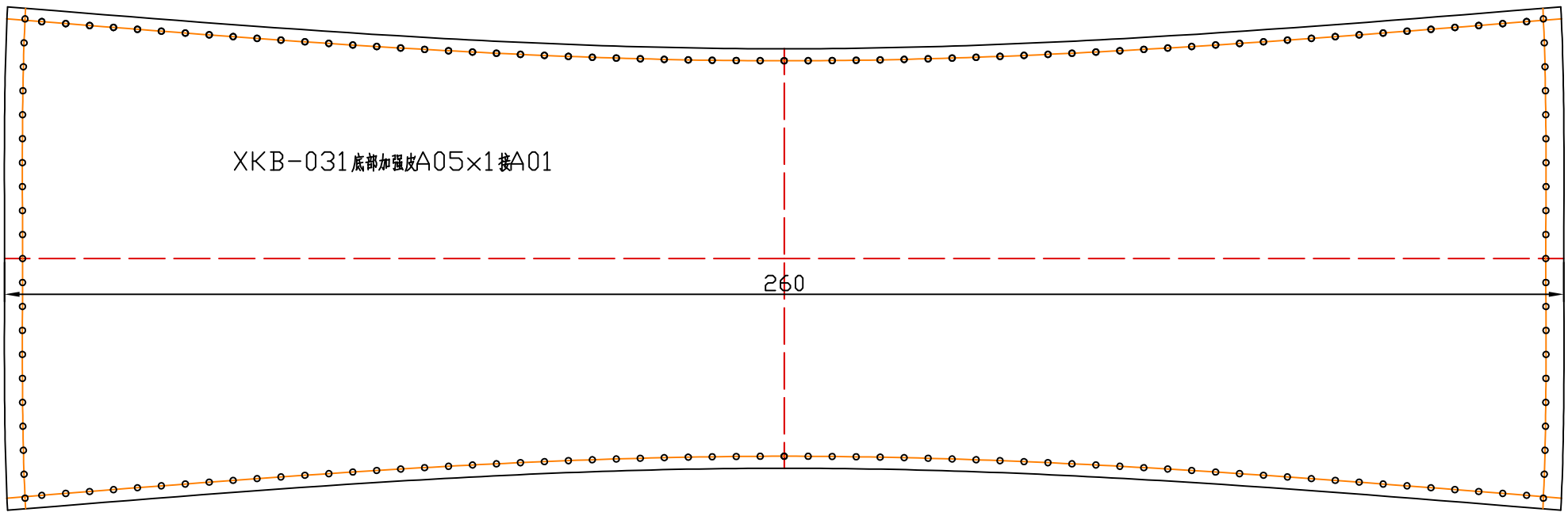

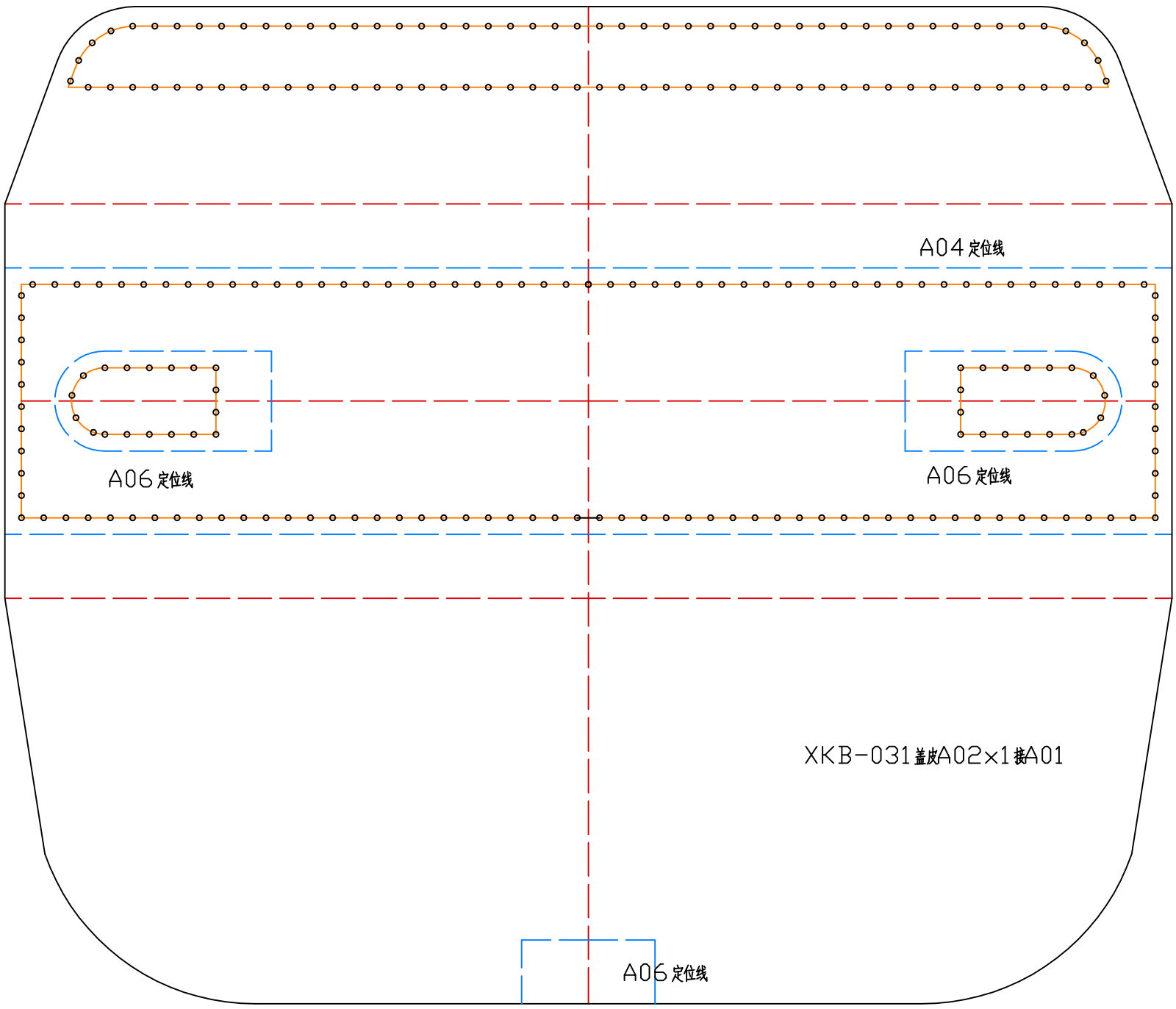

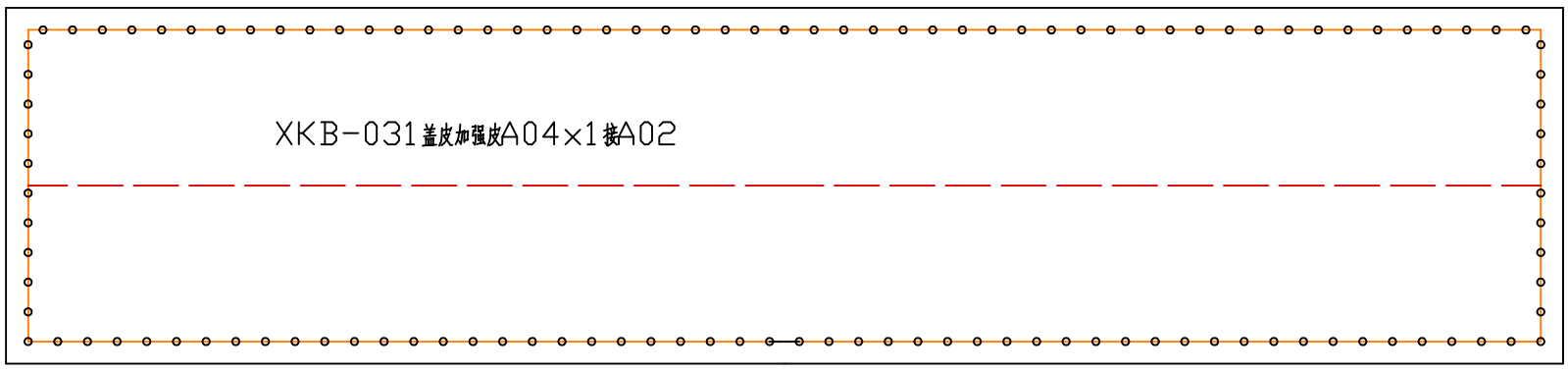

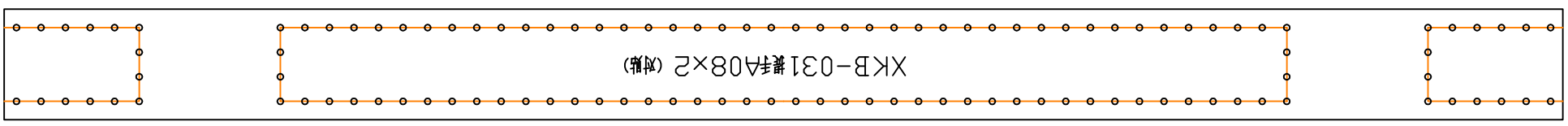

XKB-031 (共三张，第二张) 注：斩距4mm