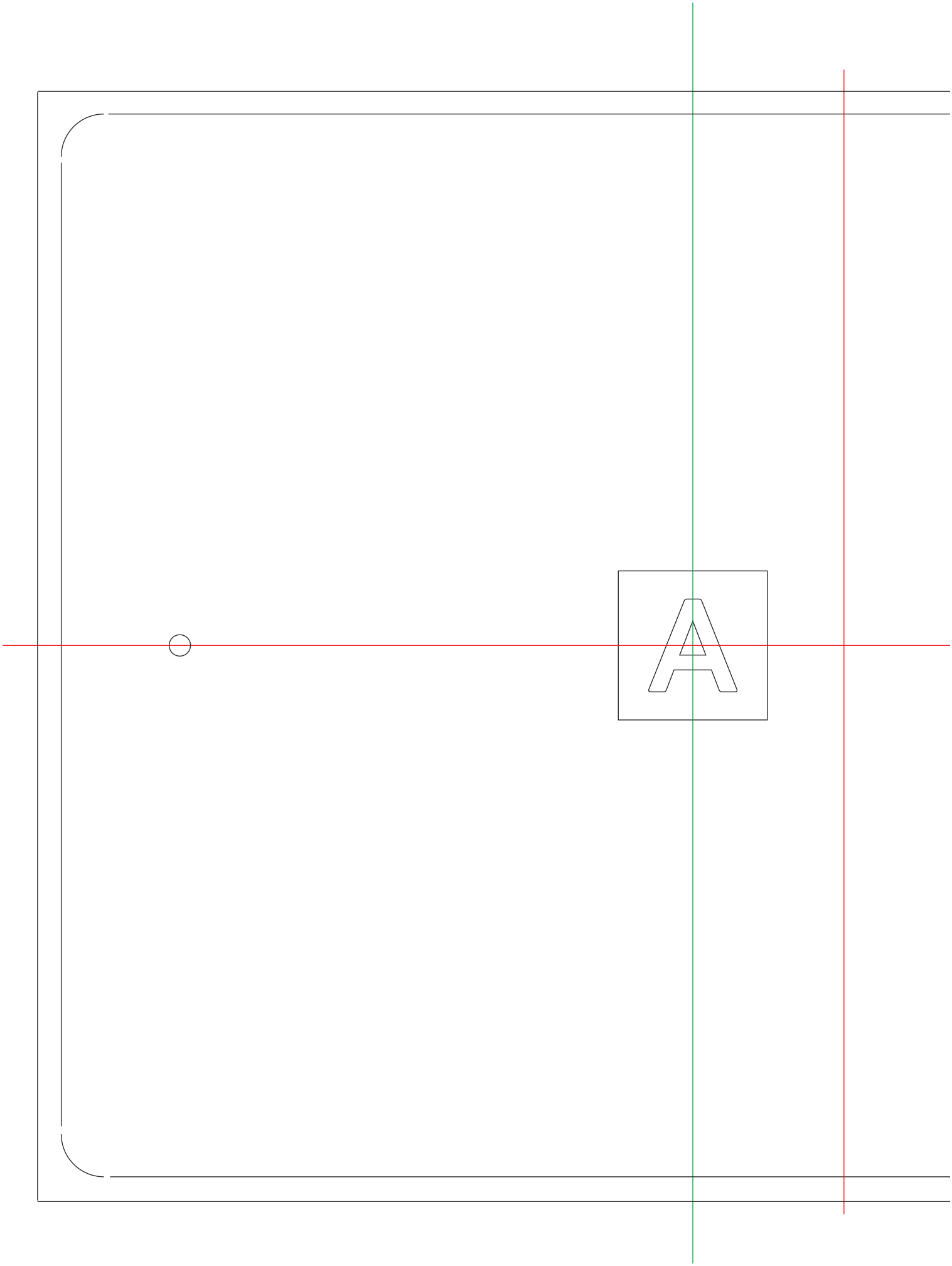
A

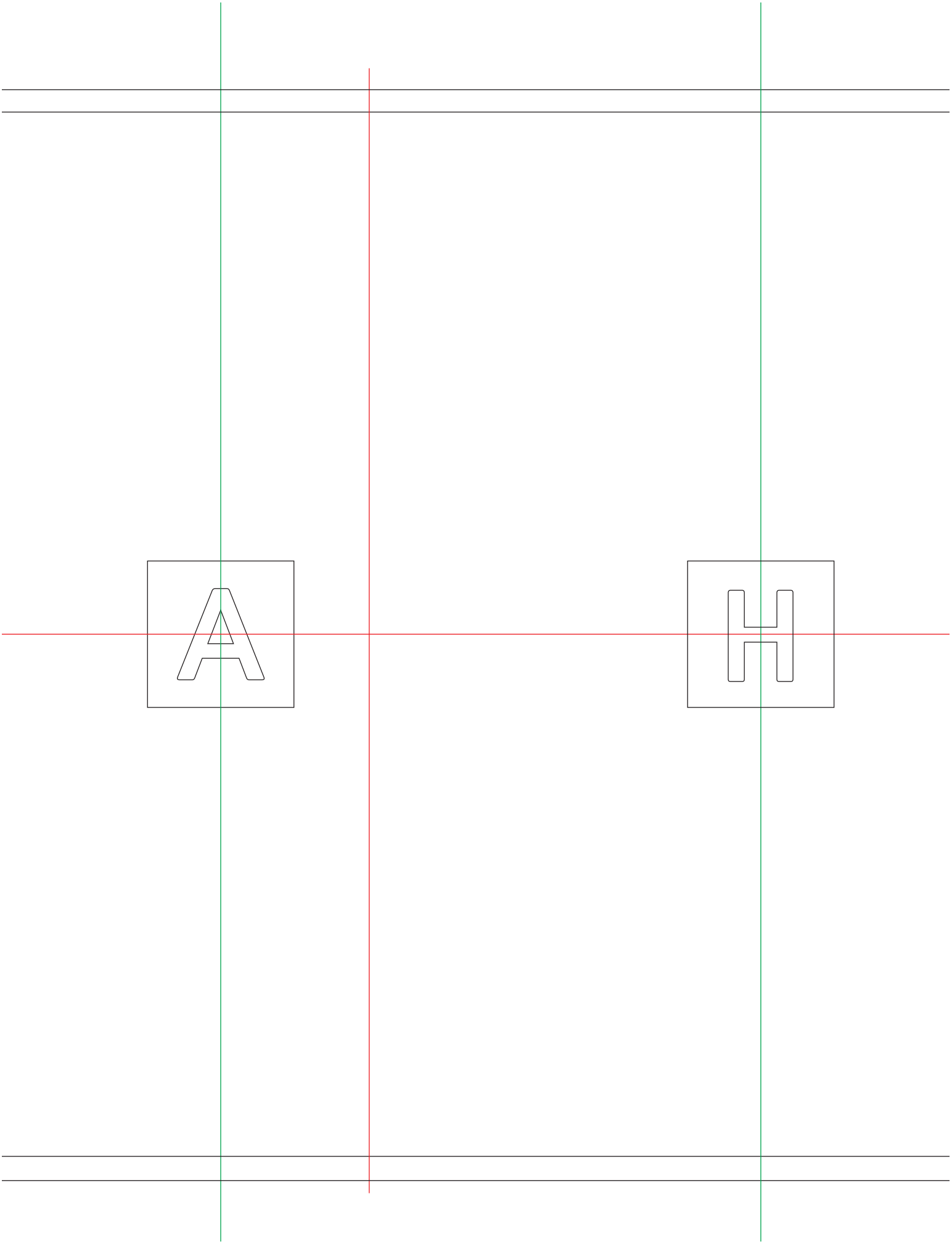
A
H

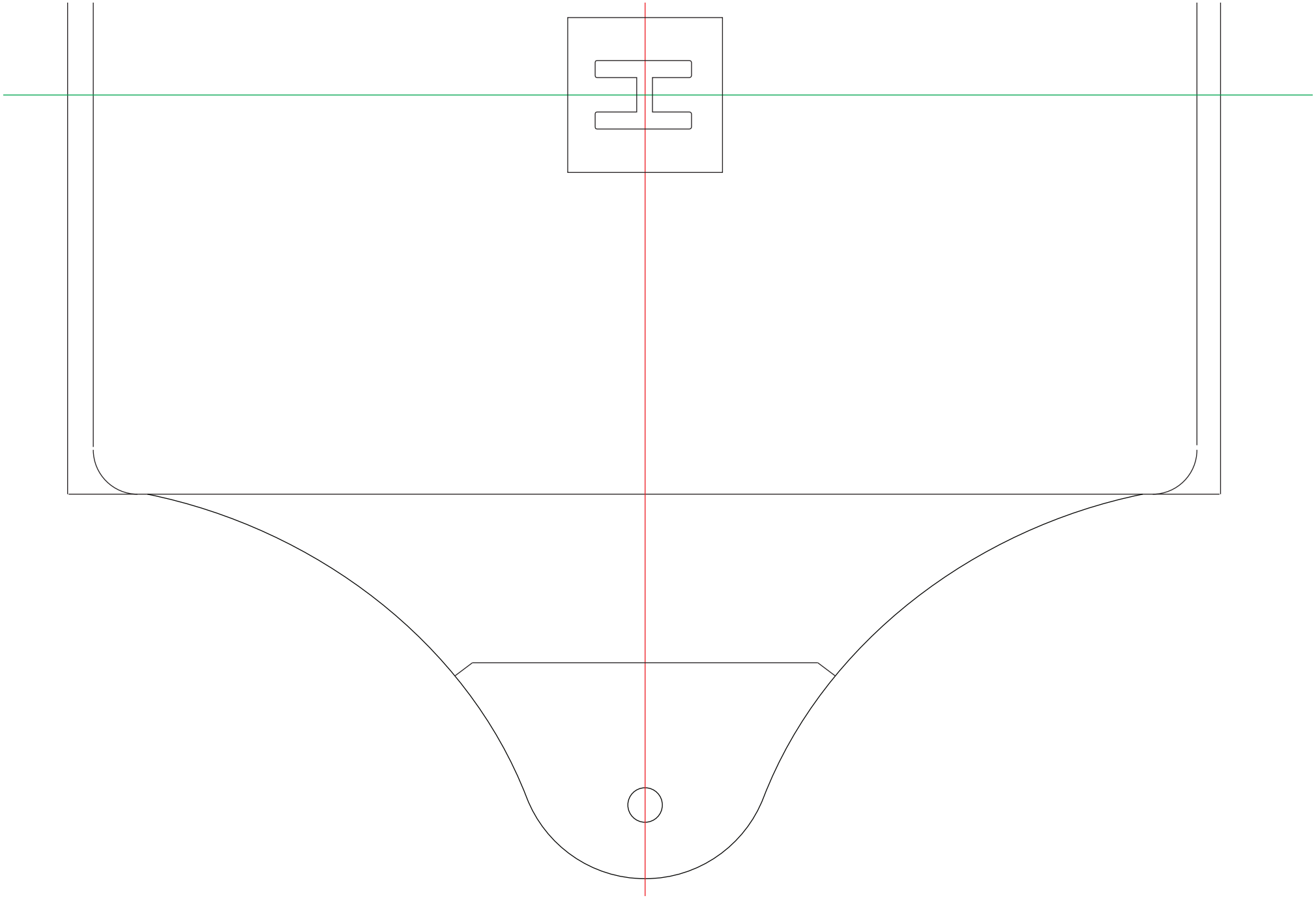

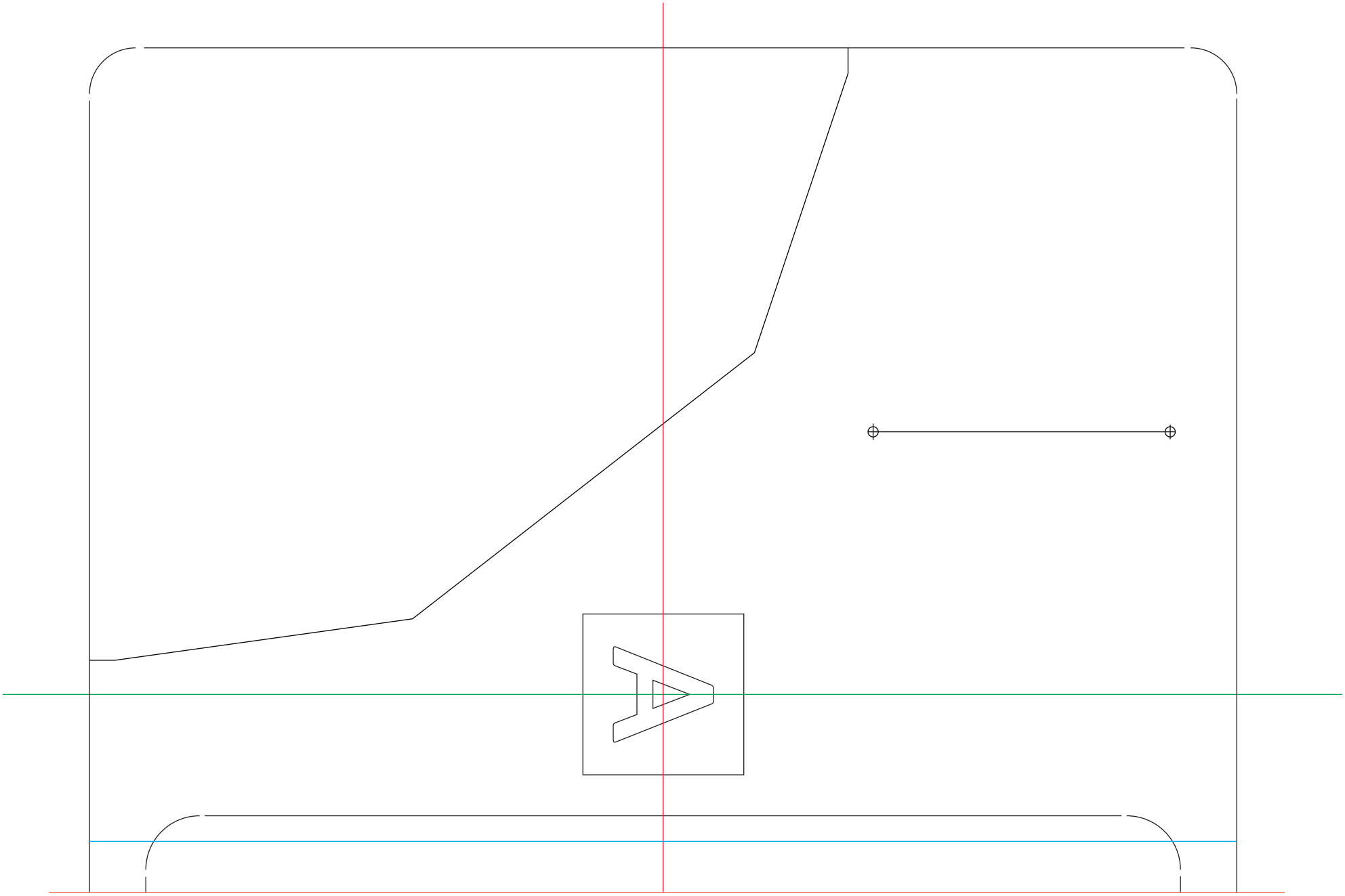

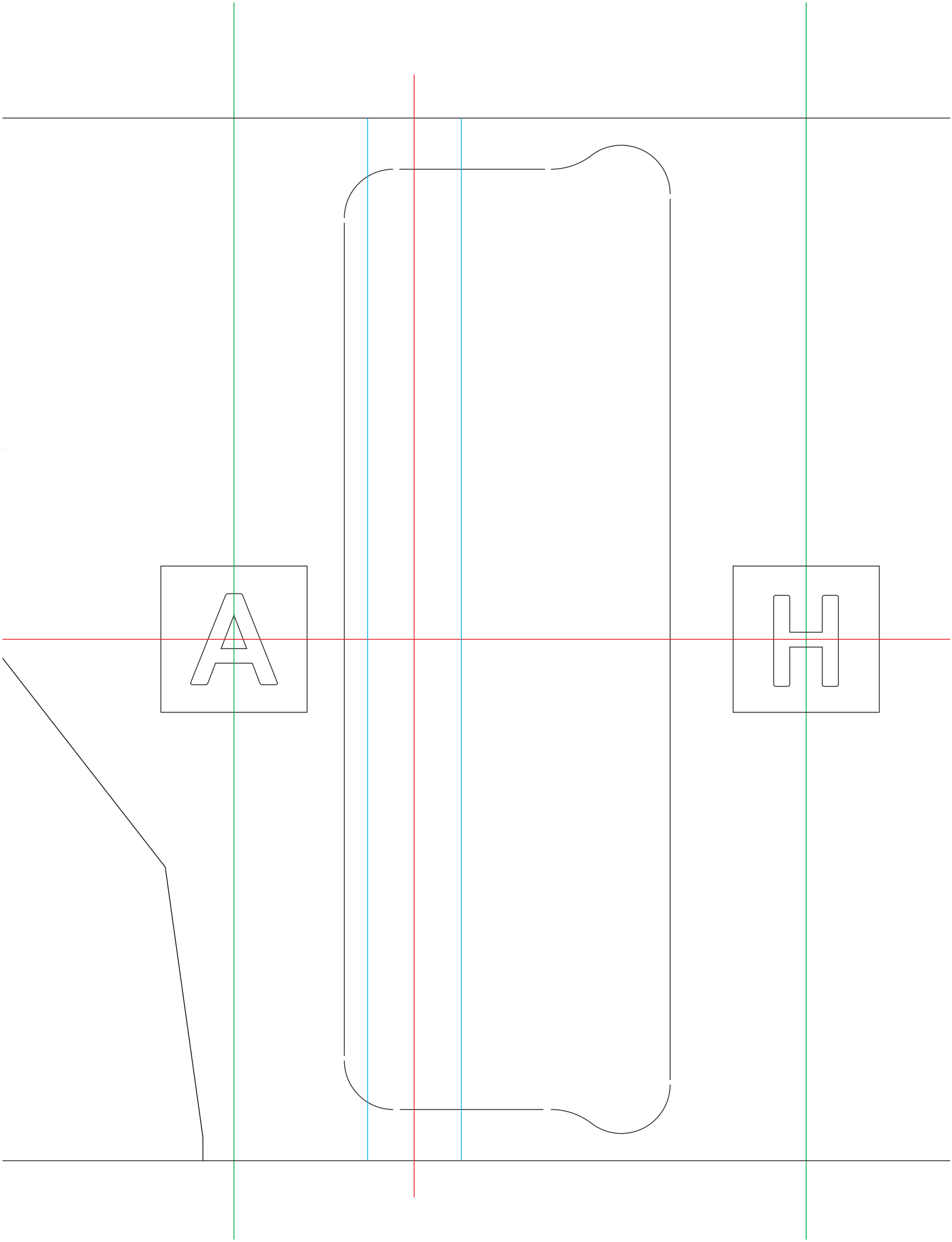
A
H

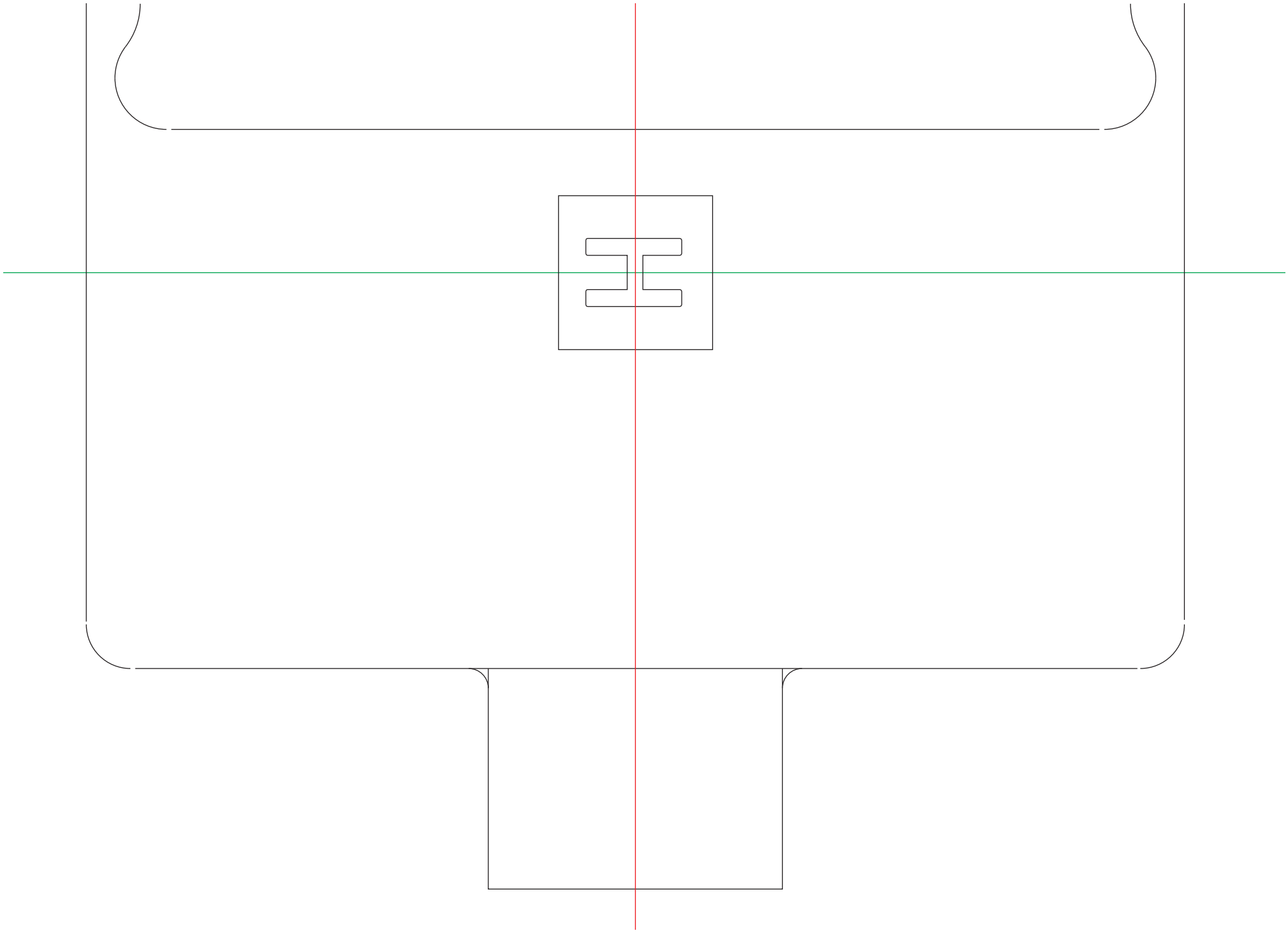

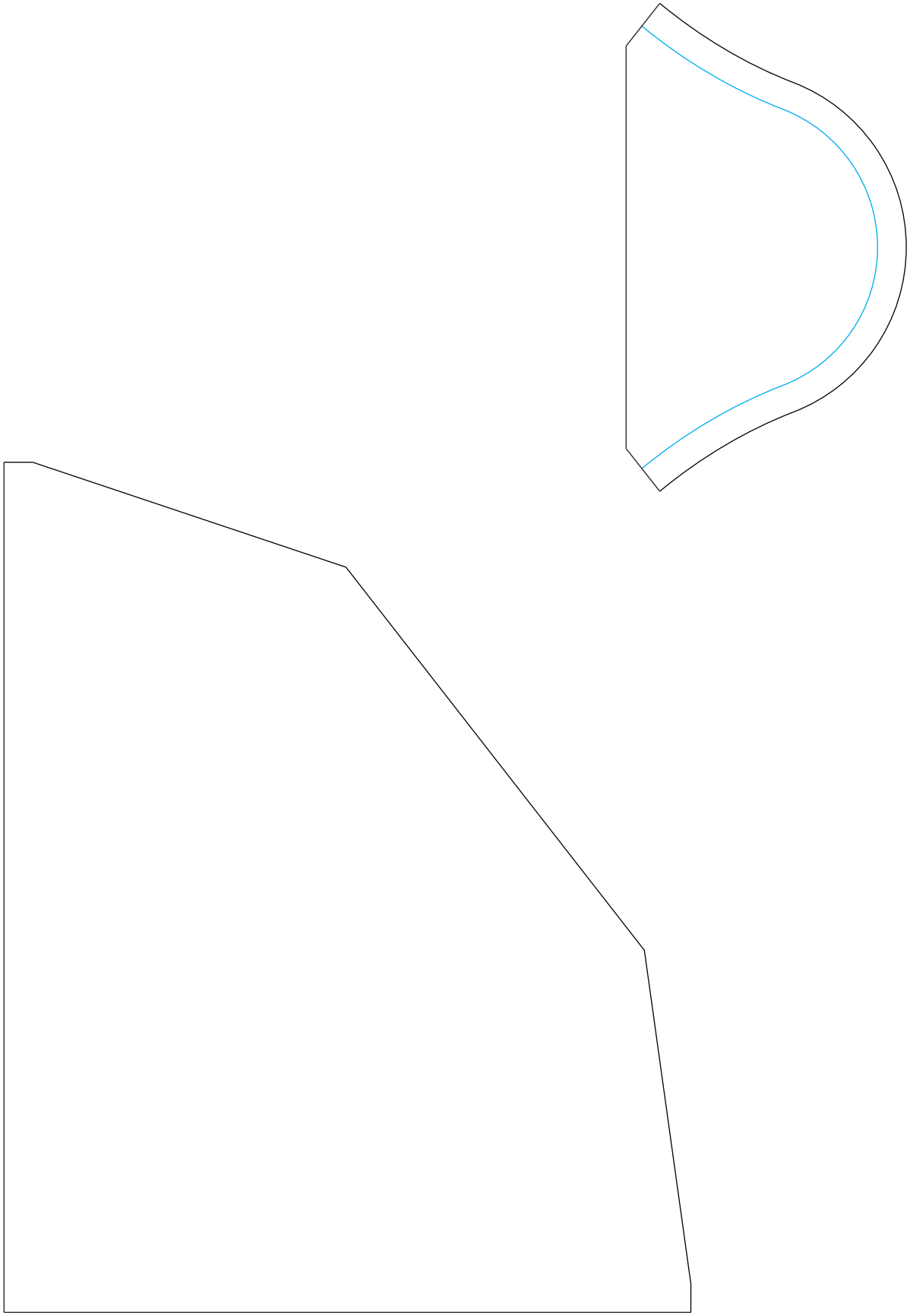

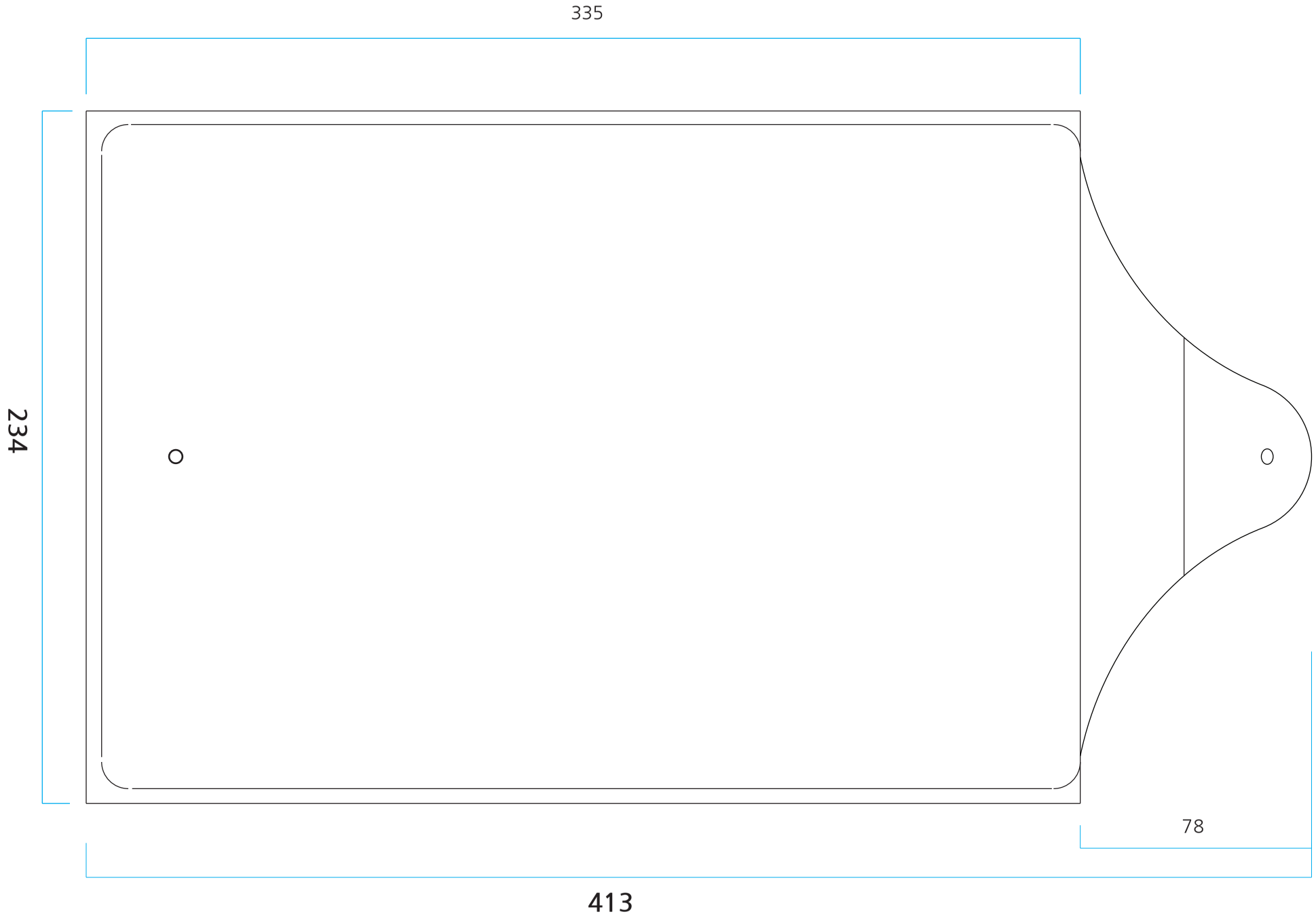
335
234
78
413

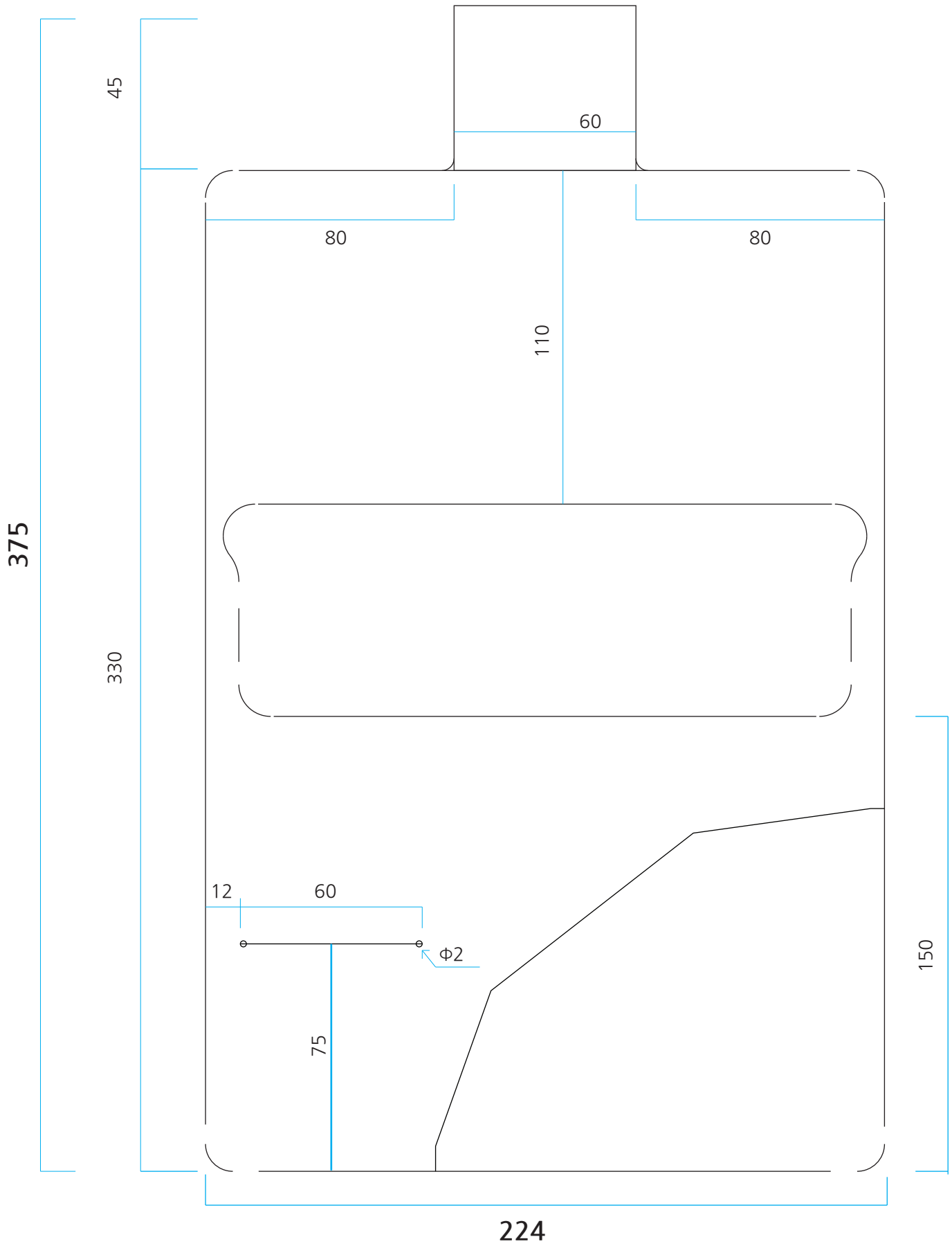
45
60
80
80
110
375
330
12
60
Φ2
75
150
224

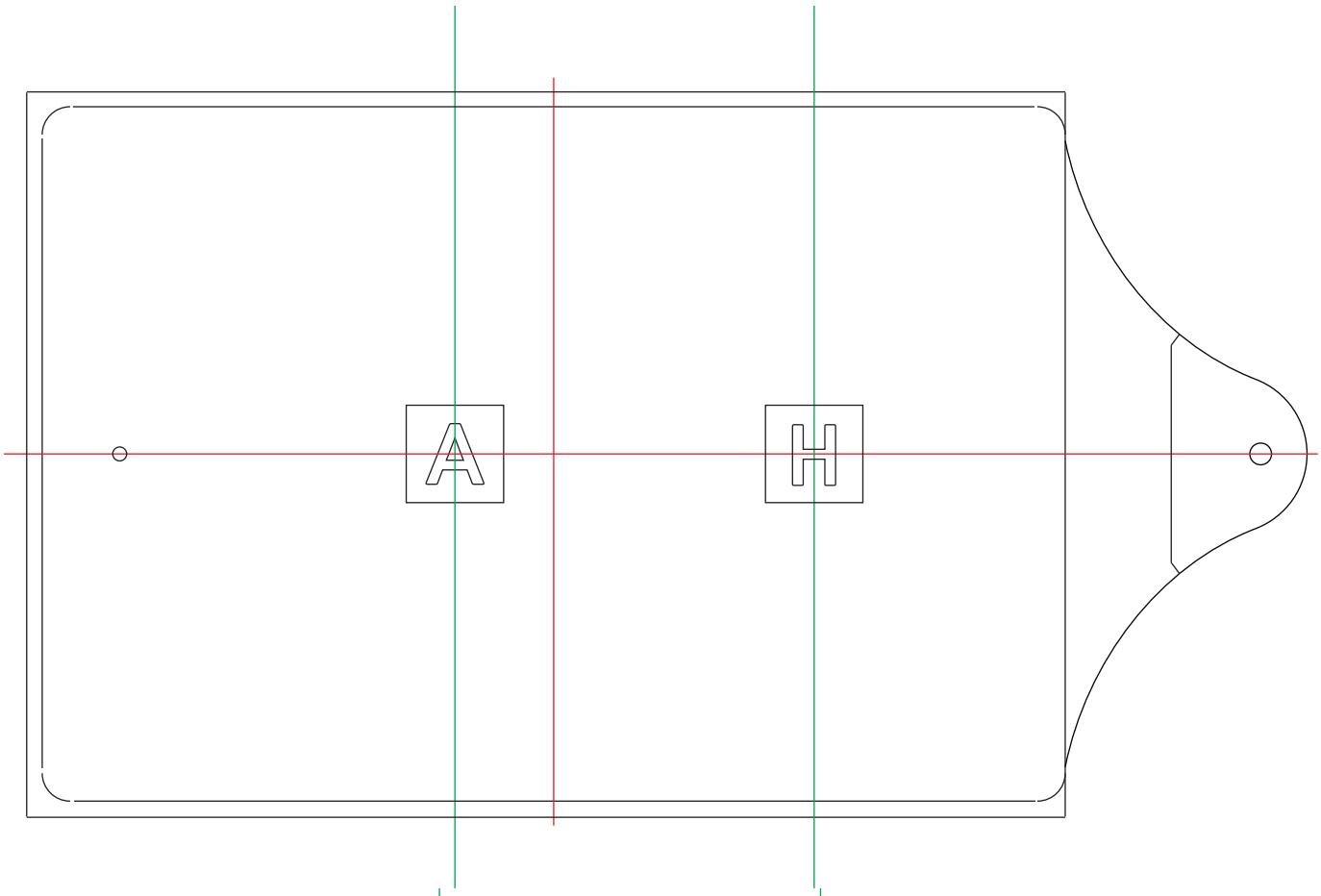
A
H

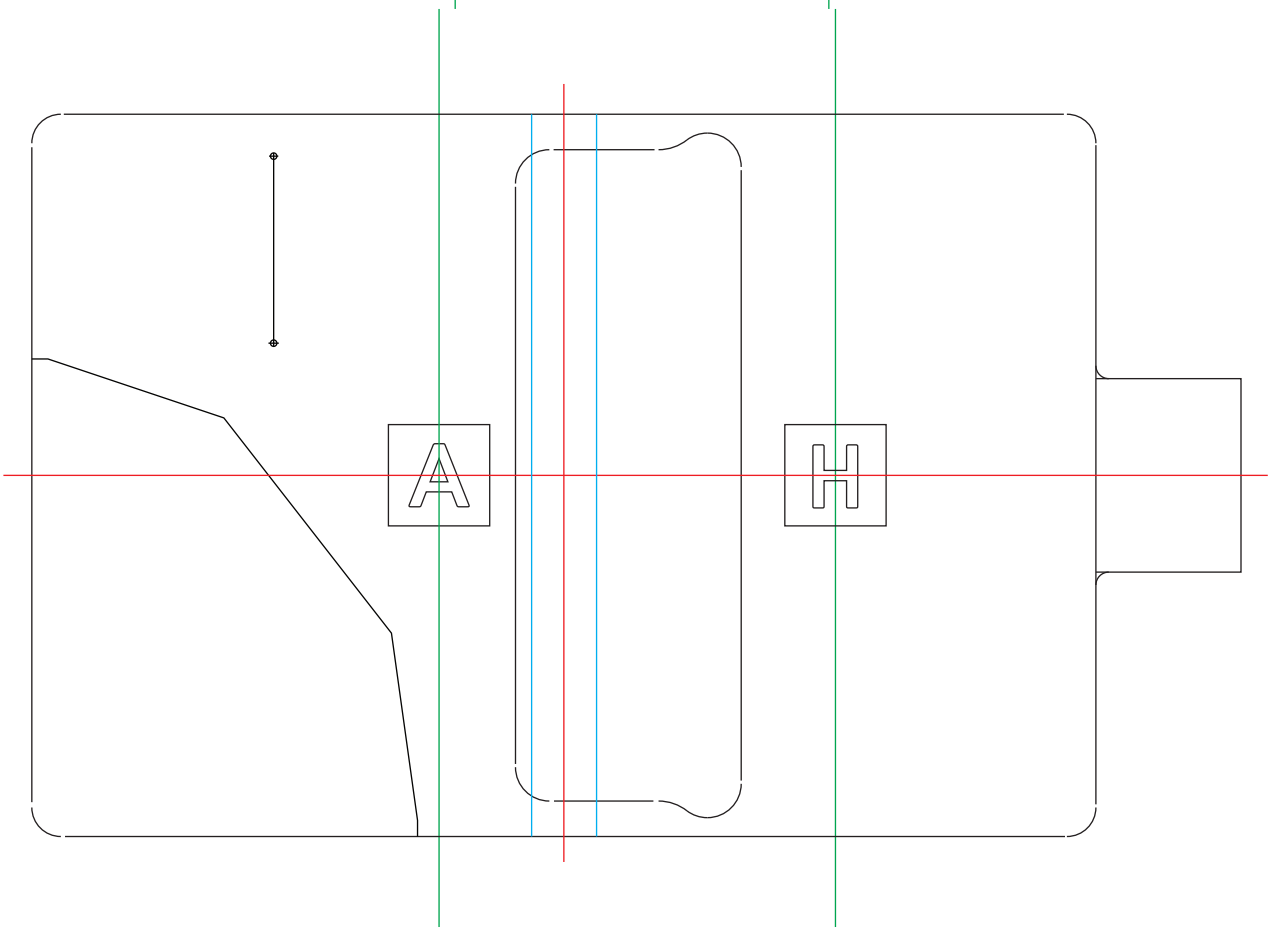
A
H